Productblad

stokvis equipment

de oplossing voor uw werkplaats

AC Hydraulic

DK40Q & DK60Q

Vloer verrijdbare garagekrik met een hefvermogen van 4.000 en 6.000 kg.

De DK40Q en DK60Q garagekriks van AC hebben een zeer lage minimale hoogte van slechts 140 mm

Het frame van de garagekriks is breed, robuust en van een zeer hoge kwaliteit staal.

Voor optimale veiligheid bij het omlaag brengen van de krik, zijn deze voorzien van een handbediende dodemansbediening.

De DK40Q en DK60Q zijn uitgevoerd met een snelhefpedaal voor het eenvoudig en snel omhoog brengen van de krik tot het hefpunt.

RAL-kleuren:
Blauw, RAL 5010

Artikelnummers

Art.nr. DK40Q: 1301-000007
Art. nr. DK60Q: 1301-000009

Technische tekening

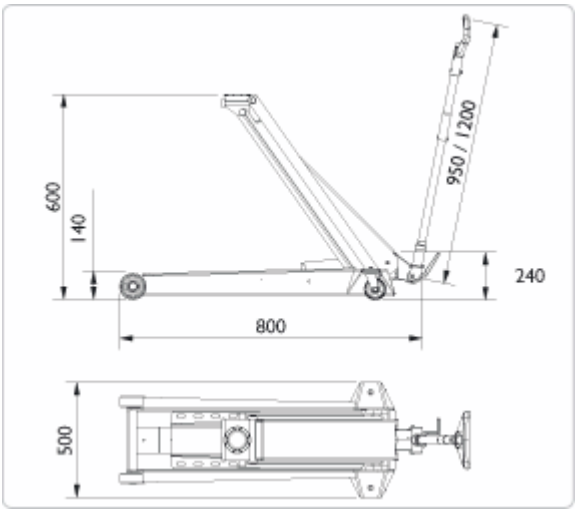

Technische gegevens

Hefvermogen:	4 ton / 6 ton
Minimale hoogte:	140 mm
Maximale hoogte:	600 mm
Lengte, frame:	800 mm
Lengte, handgreep:	950 mm / 1.200 mm

Hoogte frame	240 mm
Breedte::	500 mm
Gewicht:	195 kg

Toebehoren

G4-Luchtbanden

Art.nr. 1309-000012

FDK2-Verlengstuk,
125 mm
Art.nr. 1309-000001

AC Hydraulic, opgericht in 1958, ontwerpt en produceert al haar hydrauliek producten in eigen huis in het Deense Viborg. Voor de productie wordt gebruikt gemaakt van moderne laser snijmachines en state-of-the-art CNC apparatuur.

De strenge kwaliteitsnormen en ISO9001 certificering garanderen de bekende en beproefde hoge kwaliteit van alle AC producten. Elk AC product wordt voor het verlaten van de fabriek getest en gecontroleerd.

AC levert een complete range hydrauliek producten voor zowel het personenwagen segment als Heavy Duty toepassingen, waaronder garagekriks, put- en brugkriks, versnellingsbak kriks , motortakels en werkplaatspersen.

Door continue te innoveren en bestaande producten te blijven verbeteren, heeft AC zich een positie verworven als marktleider van hydraulische werkplaats equipment voor de Europese markt.

Stokvis Equipment is distributeur van AC Hydraulic producten voor Nederland.

stokvis equipment

Bergweidedijk 7 7418 AB Deventer
T: +31 (0)570 - 500 500 F: +31 (0)570 - 624 644 info@stokvis-equipment.nl www.stokvis-equipment.nl

A member of the Stertil Group